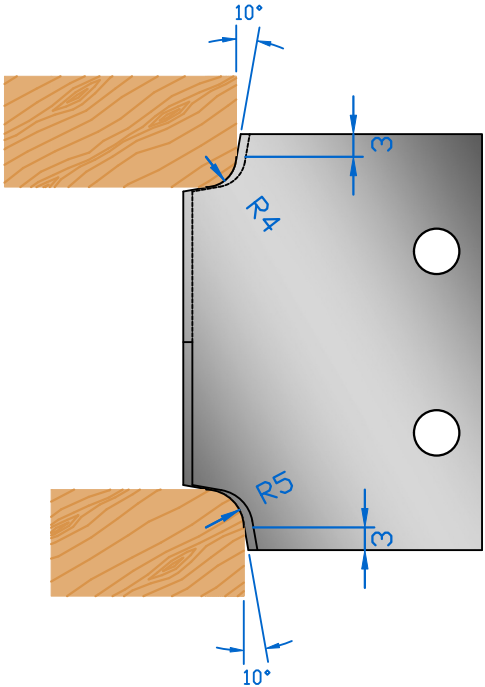
10°
3
R4
R5
3
10°